VIDEONOVĒROŠANAS SISTĒMAS STRUKTŪRSHĒMA

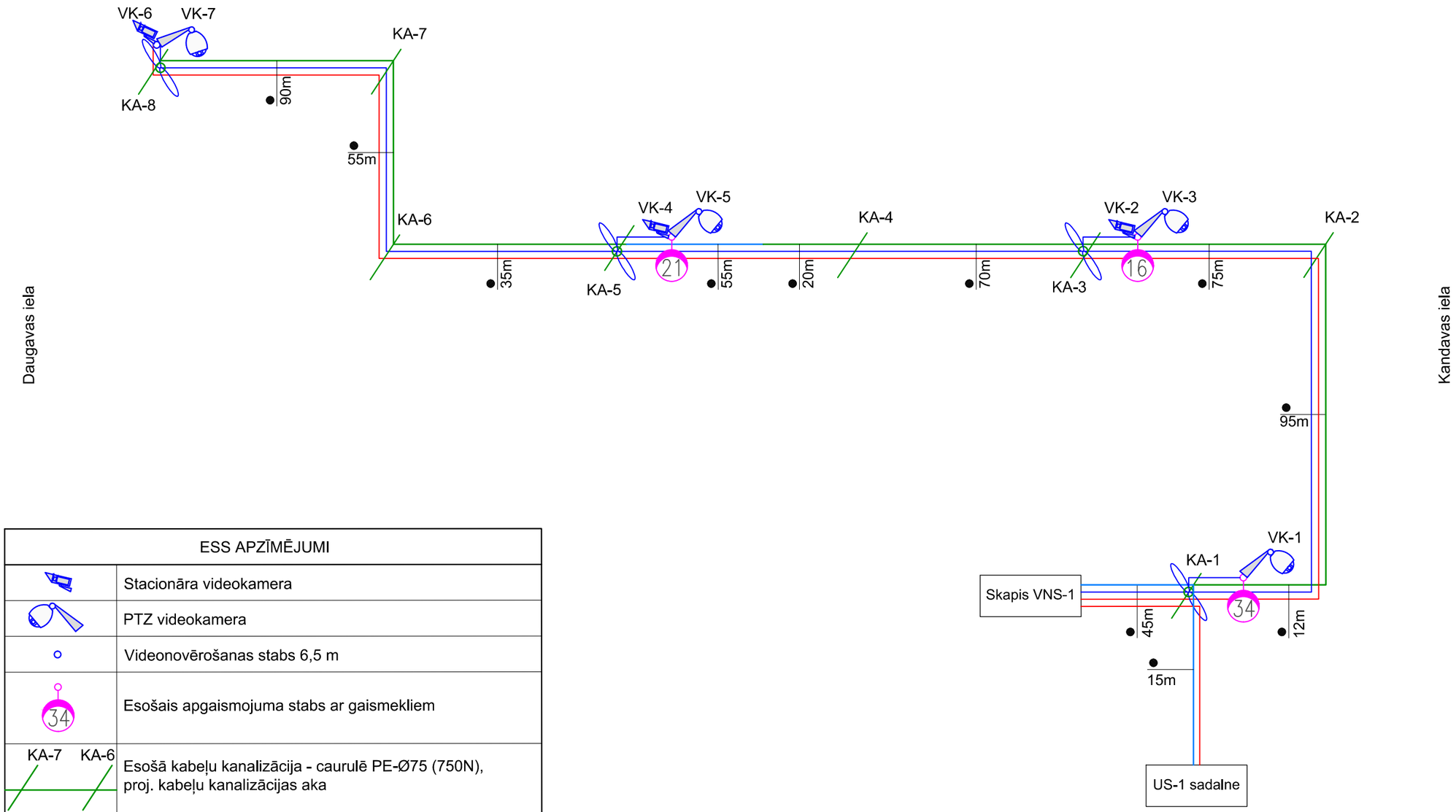

ESS APZĪMĒJUMI	
	Stacionāra videokamera
	PTZ videokamera
	Videonovērošanas stabs 6,5 m
34	Esošais apgaismojuma stabs ar gaismekliem
KA-7 KA-6	Esošā kabeļu kanalizācija - caurulē PE-Ø75 (750N), proj. kabeļu kanalizācijas aka
	Caurduršana - caurule PE-Ø75 (1250N)
55m	Kabeļu kanalizācijas griezums
	Elektroapgādes kabelis CYKY 3x6
	Optiskais kabelis SM 4 vai 8 dzīslas
	Optiskā kabeļu uzmava
	Kabeļu cilpa

AnriCom
SIA „AnriCom"
Jātnieku ielā 81-33, Daugavpils, LV-5410, LATVIJA
E-pasts: anricom@icloud.com
LR Uzņēmumu reģistra Nr. 41503053937
Būvkomersanta reģistrācijas Nr. 10657-R

AMATS	VARDS, UZVĀRDS	PARAKSTS	DATUMS
BŪVPROJ. VAD.	A. Rabša		2016.04
IZSTRĀDĀJA	Ž. Ivanova		2016.04

Pasūtītājs: Daugavpils pilsētas pašvaldības iestāde "Komunālās saimniecības pārvalde", Reģ.nr. 90009547852; Saules iela 5a, Daugavpilī, LV-5401

Pasūtījuma Nr.: 2016-06

Objekts: Videonovērošanas sistēmas paplašināšana aktīvās atpūtas parkā Esplanādē, Daugavpils pilsētā tehniskās dokumentācijas izstrāde

Rasējums: VIDEONOVĒROŠANAS SISTĒMAS STRUKTŪRSHĒMA

MĒROGS	RASĒJUMA MARKA	STADIJA	LAPA	LAPAS
-	EST	PR	2	12